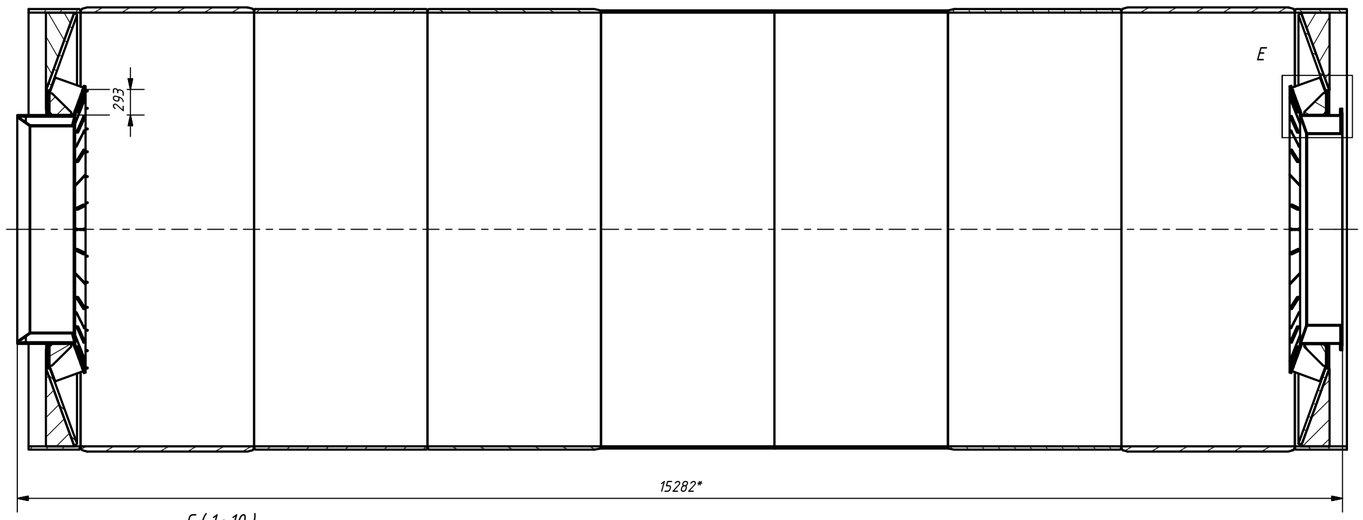

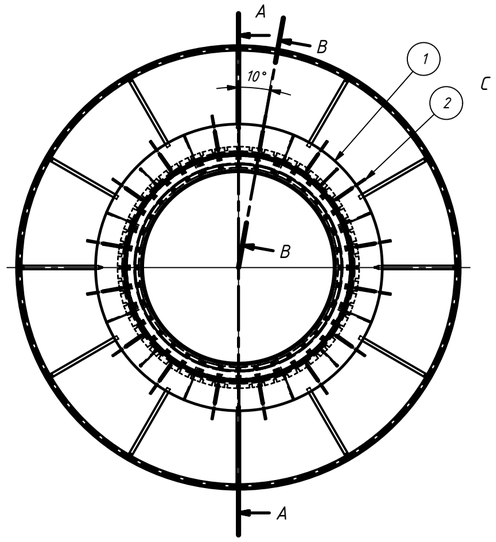

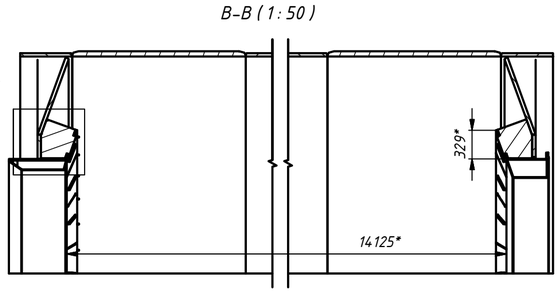

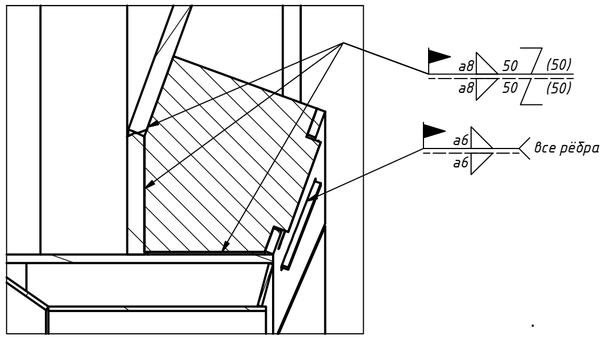

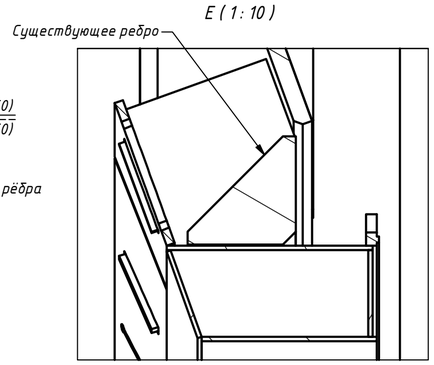

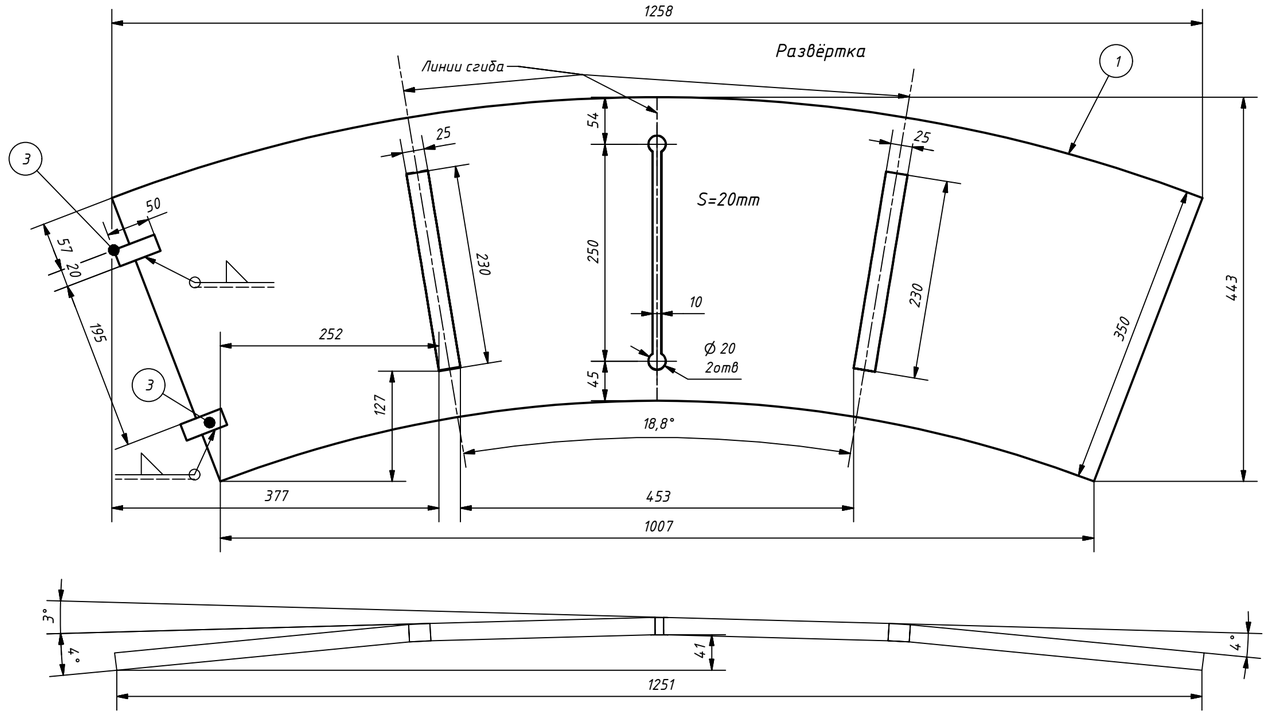

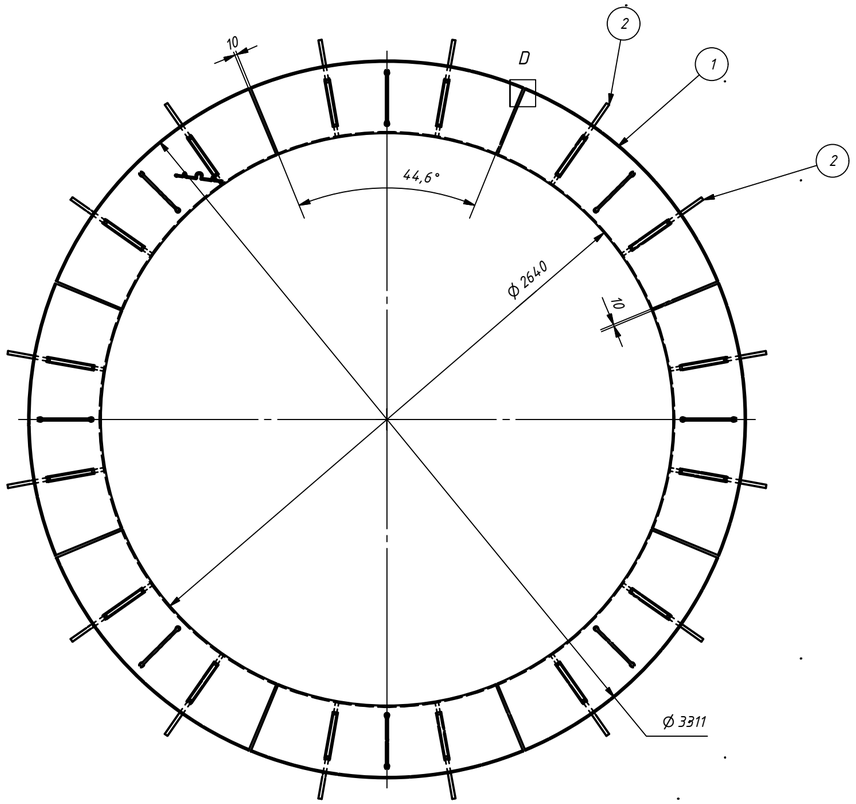

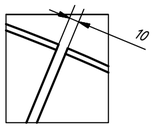

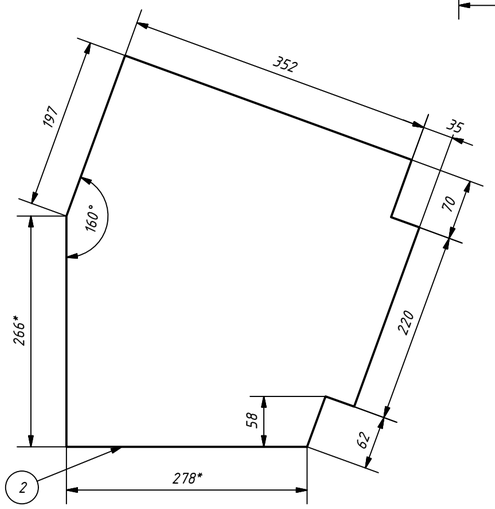

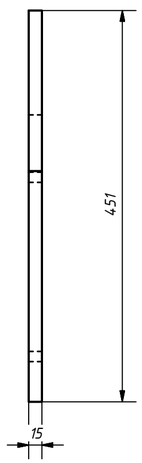

1. Сварка: EN ISO 5817–C
2. Неуказанные предельные отклонения: EN ISO 13920–B,F.
3. * – Справочный размер
4. В спецификации указано количество материала на одну броню.

СПЕЦИФИКАЦИЯ

ПОЗ	КОЛ.	НАИМЕНОВАНИЕ	ПОЯСНЕНИЯ	СТАНДАРТ/ЧЕРТЁЖ	МАТЕРИАЛ	МАССА
1	8	Сектор		сущ/ч	AISI 310	62,5 кг
2	16	Ребро		сущ/ч	AISI 310	16,9 кг
3	16	Сухарь		Лист 5 50x20	AISI 310	0,1 кг

Eesti Energia — Enefit Energiatootmine

	Performers	Signature	Date
Drawn	Maksim.Holjavko		19.12.2017
Checked	S. Yurkov		
Approved			
Approved	A.Stolbov		

Project: Ремонт футеровки Реактора 1Enefit-140

Mass, kg: 770,4

KKS code

Scale: 1 : 50

TITLE: Броня торцевая

Page/Pages: 1/2

Material

Drw Nr: MTC-146.100

REV