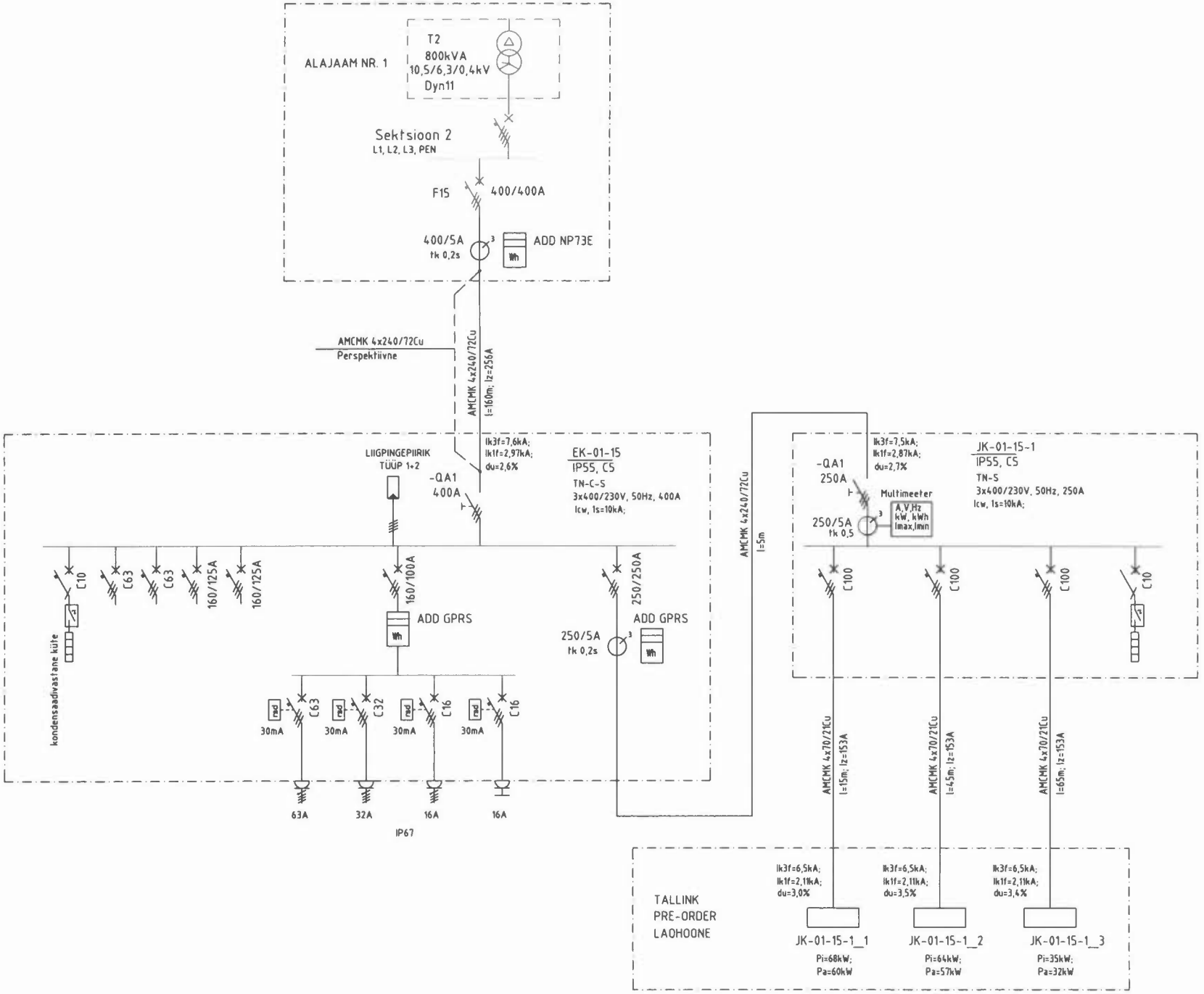

Rev | Modification/Status | Date | Designer

ELDECO ISELEKTRIJAAM

Kadaka tee 36
10621 Tallinn
Tel 6 557 680
eldeco@eldeco.ee
Reg. nr. 10451519

Projekteeris	A. Palu	
Kontrollis	A. Palu	
Kuupäev	16.06.2017	
Fail	17-07-EL10.dwg	

Pais
Tallink Duty Free AS Ajutine laohoone
Lootsi tn 13 // 14 // Sadama tn 21 // 25 // Uus-Sadama tn 19
Elektrivarustuse skeem

Töö number	17-07
Staadium	PP

Joonise number
17-07-EL10

Muud
Muud
Leh
1/1