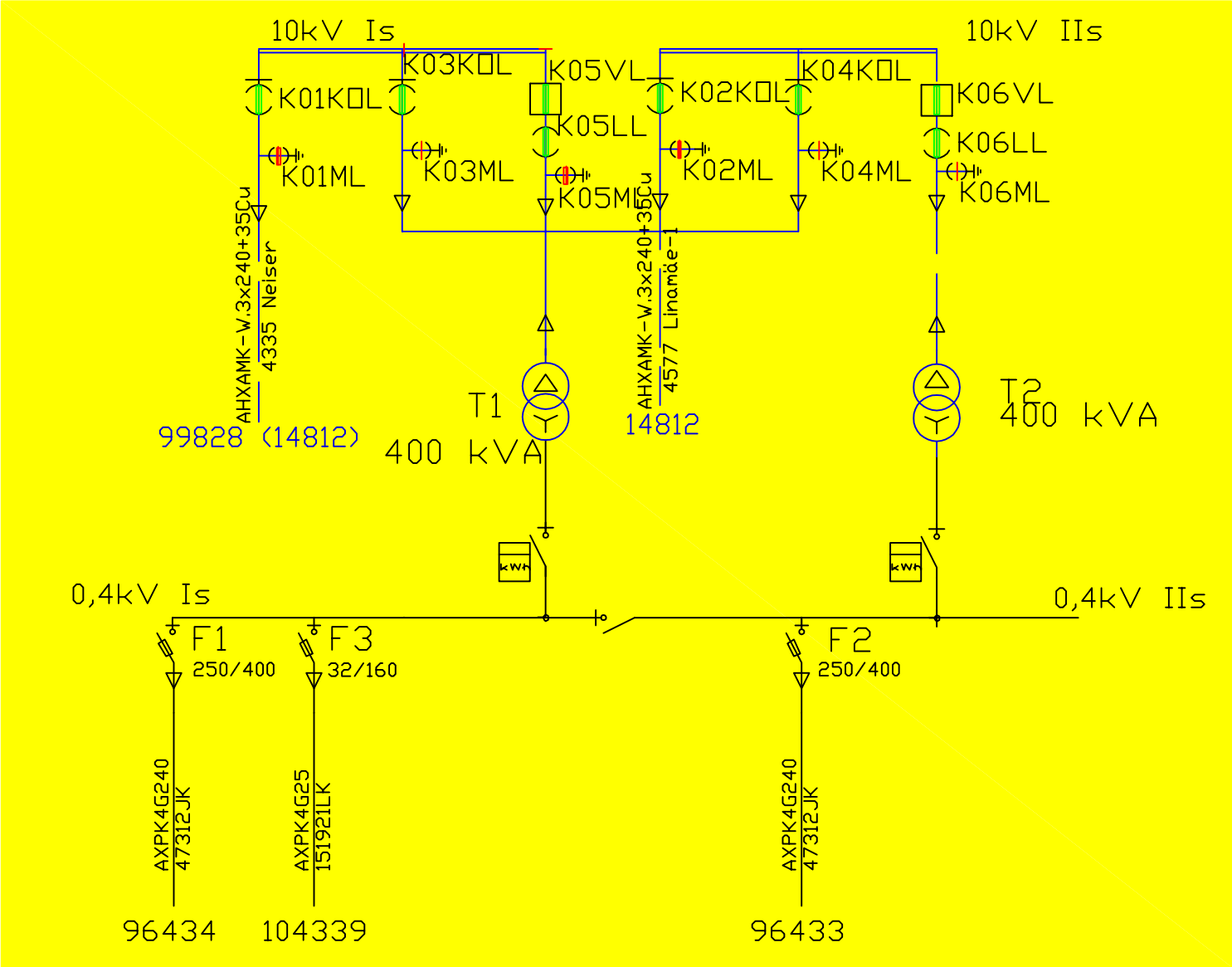

Projekt **Valdmäe põik 1 ja 6 tööstushoonete ning TV liitumine madalpingel, Tänassilma küla, Saku vald, Harjumaa**						Tellija **Elektrilevi OÜ**	
LEONHARD WEISS **ENERGY AS** E-post energy@leonhard-weiss.com Telefon +372 715 4100 Registrikood 10665798	Joonis **AJ 8030 skeemiparandus**					Joonise nr **LP4094-5**	
	Projekteeris	**M. Rae**		06.12.2017	56677709	Mõõtkava	
	Kontrollis					Staadium	Tööprojekt
	Projektijuht					Keel EST	Leht 1 / Lehti 1