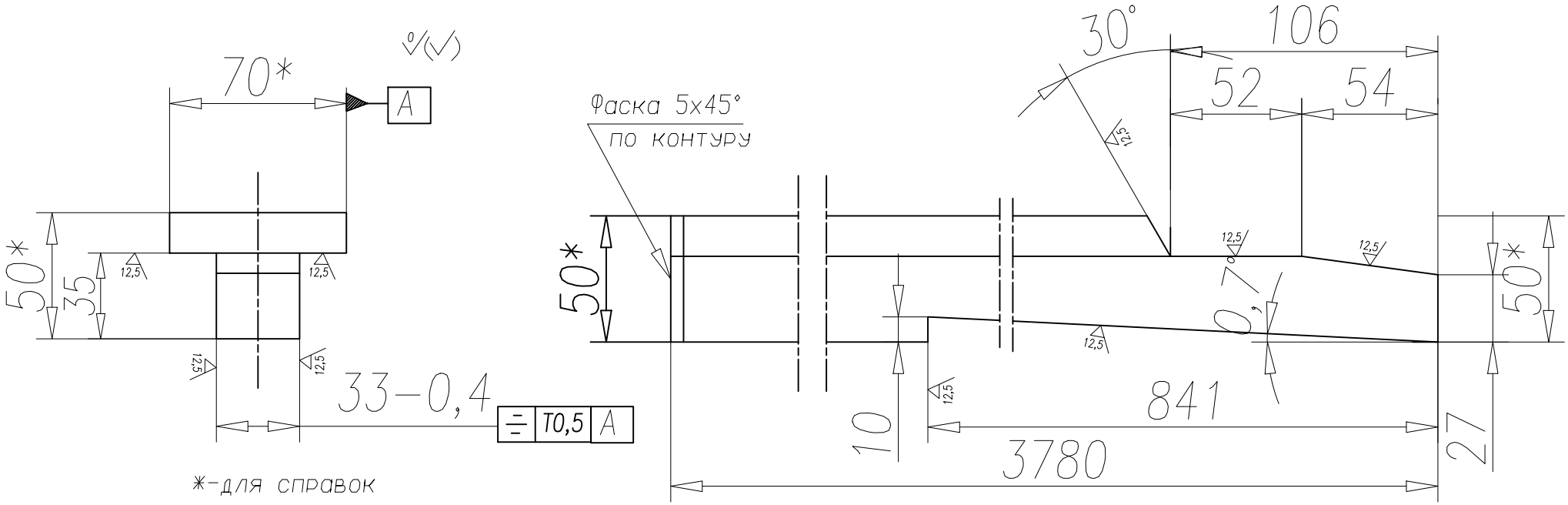Номер заказа: 33.131.100146
Nr. чертежа: 50x70x3780
Операция:
Количество: 9+9+9
Толщина: 50
Материал: HARDOX 400