АШГА 301556.002 Р

Рис.1

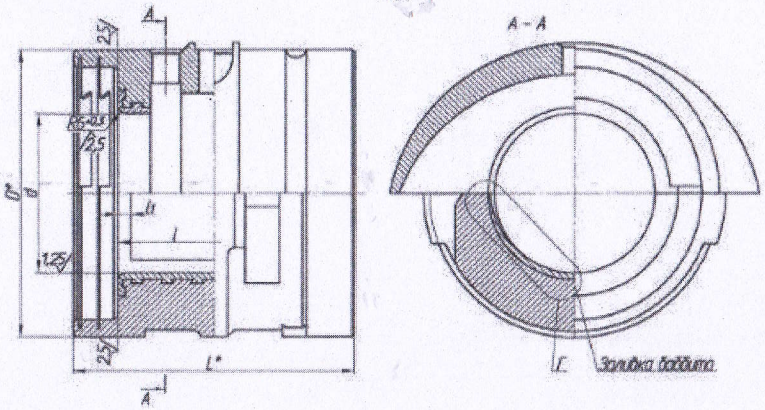

Рис.2
Остальное см. рис. 1

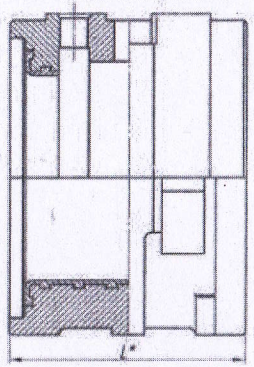

Рис.3
Остальное см. рис. 1

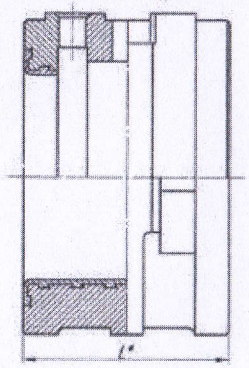

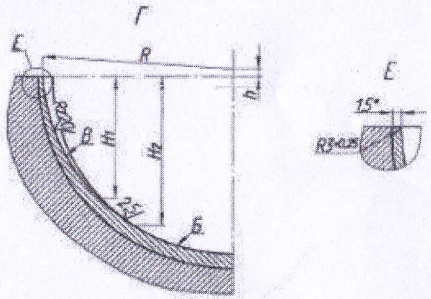

Размеры в мм

Обозначение	Заготовка	Рис.	Подшипник	d	D*	l	l1	L*	h	H1	H2	R	Баббит Марка	Баббит Масса, кг	Масса, кг
АШГА 301556.002 Р	95Ш.263.000 -1; 3	1	ø 120x140	120H7 +0,035	210	140-0,5	10±1,0	205	4±0,10	42±1	52±1	62,3+0,3	Б83 ГОСТ 1320-74	1,630	30,0
-01	95Ш.263.000 -2; 4		ø 130x140	130H7 +0,040	210	140-0,5		205		46±1	56±1	67,2+0,3		2,200	21,0
-02	95Ш.263.001 -1; 3		ø 140x150	140H7 +0,040	230	150-0,5		215		50±1	60±1	72,0+0,3		2,000	37,0
-03	95Ш.263.001 -2; 4		ø 150x150	150H7 +0,040	230	150-0,5		215		55±1	65±1	77,3+0,3		2,040	36,8
X -04	95Ш.263.002 -1; 2		ø 160x160	160H7 +0,040	265	160-0,5		240		59±1	69±1	82,0+0,3		2,160	53,0
-05	95Ш.263.003 -1; 2		ø 180x180	180H7 +0,040	285	180-0,5		260		68±1	78±1	92,0+0,3		2,860	58,0
-06	95Ш.263.004 -2		ø 200x200	200H7 +0,046	305	200-0,5	2,5±1,5	280	2,2+0,10	76,5±1	86,5±1	101,5+0,3		2,550	77,0
X -07	95Ш.263.005 -2		ø 220x220	220H7 +0,046	325	220-0,5	3,3±1,5	300	2,2+0,10	85±1	95±1	111,5+0,3		3,080	79,0
-08	95Ш.263.006 -2		ø 250x250	250H7 +0,046	355	250-0,5	3,5±1,5	330	2,3+0,10	98±1	108±1	126,5+0,3		3,750	105,0
-09	95Ш.263.007 -2; 4	2	ø 130x130	130H7 +0,040	210	130-0,5	10±1,0	160	4±0,10	46±1	56±1	67,2+0,3		1,990	19,5
-10	95Ш.263.007 -1; 3; 5		ø 150x150	150H7 +0,040	230	150-0,5		173		55±1	65±1	77,3+0,3		1,995	27,0
-11	95Ш.263.007 -6		ø 150x150	150H7 +0,040	230	150-0,5		163		55±1	65±1	77,3+0,3		1,995	27,0
-12	95Ш.263.008 -2; 4	3	ø 160x160	160H7 +0,040	265	160-0,5		160		59±1	69±1	82,0+0,3		2,230	44,0
-13	95Ш.263.008 -1; 3; 5		ø 180x180	180H7 +0,040	285	180-0,5		180		68±1	78±1	92,0+0,3		2,820	48,0

1. *Размер для справок.
2. Заливку вкладыша производить баббитом. Марка и масса баббита (чистый расход) – см. таблицу.
3. Правый переход поверхности Б к поверхности В обеспечить шабрением. Предел шабрения – H1 – H2.
4. Взамен 95Ш.263.000 -008 Р.

Изм.	Лист	N докум.	Подп.	Дата	АШГА 301556.002 Р	
Разраб.		Ворсунок			Вкладыш (Ремонтный чертеж)	Лит. / Масса / Масштаб: очкой / —
Пров.		Фабрович				Лист / Листов: 1
Гл.конст.		Усов				ООО "Инженерный центр"
Н.контр.		Котельников				

Копировал | Формат

Подп. и дата | Инв. № дубл. | Взам. инв. № | Подп. и дата | Инв. № подл.

СДВ-15-49-12 У3
6000V 800кВт
91 А
500 об/м

ГОСТ 183-74
N 017319 02

з-а 17427-17 от 19.10.2017.