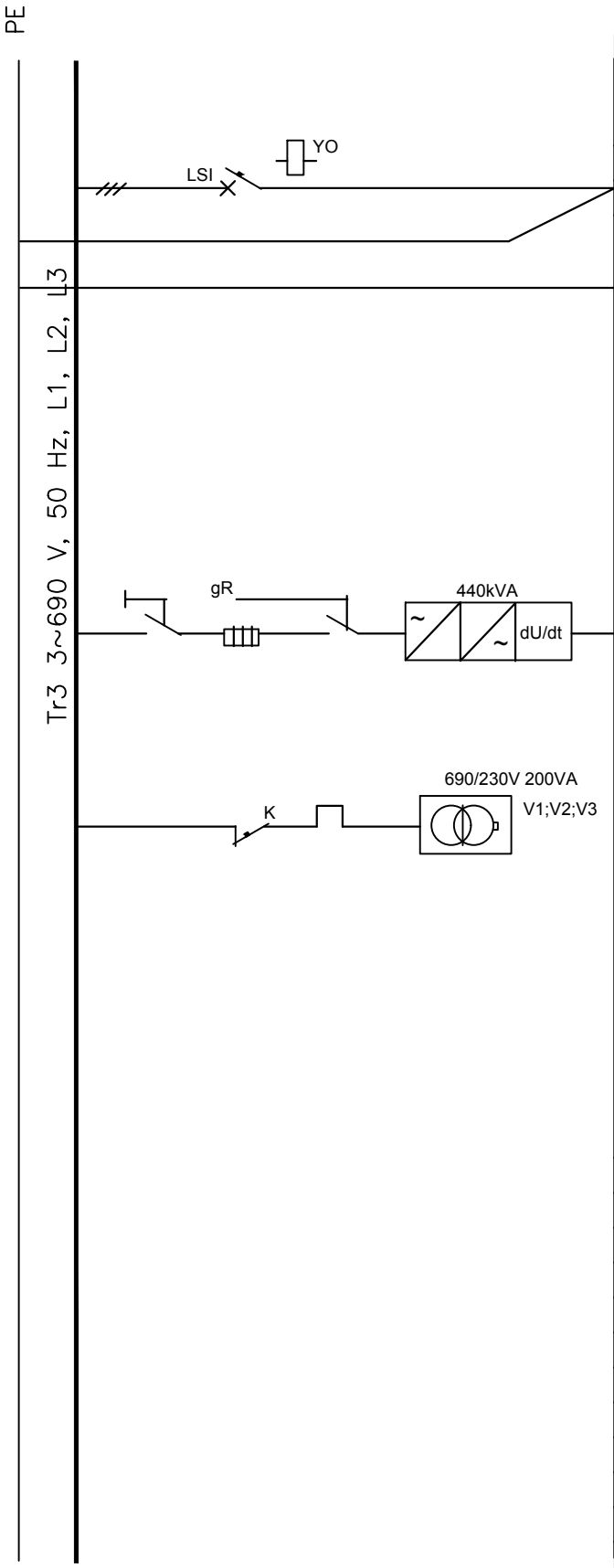

SKEEM		NIMETUS	VÕIMSUS	KAITSE	JUHTMED
EE.162		SISEND Tr3		630A	MCMK 3X185+95
		MAANDUSSEADMELE			MK 35 koro
EE.166		SAGEDUSMUUNDUR SM3			
		KONVEIERI AJAM -M003	315	500	2XMCCMK 3X95/50
EE.162		KILBI SMK3 ABITOIDE		25/0,5	

Enefit Solutions
Malmi 8, 41537 Jõhvi, ESTONIA
Tel +372 7166702
www.enefit.com

REG KOOD 10633284
MTR NR TMT00051, EPE000665, EEK000794, TEL001659, TGT000200, TGP000173, EEP001436, EEI000025, EEH000064, ST10633284-0001

Project: JR

NAME: ENEFIT KAEVANDUSED AS.
ALLMAAKONVEIERI 142 LISAAJAMI PAIGALDUS
SAGEDUSMUUNDURI KILP SKM3/ЩИТ ЧАСТОТНОГО ПРЕОБРАЗОВАТЕЛЯ SKM3

Sheet: 2
Sheets: 2
Stadium: TP

Drawn	L. Are		15.05.2018
Chckd	L. Are		
Approv			

Drawing No. XXXX.00.00.EE.103

Rev. 00